LEGEND NX

LGNXTO4KADWF

Caméra IP 4K Tourelle avec QI élevé et objectif fixe

- Imagerie haute résolution 8MP
- QI Élevé : Analytique IA extrême
- Compression avancée H.265+
- Reconaissance intelligente des humains et des véhicules grâce à l'apprentissage profond
- Dissuasion active avec lumières rouges et bleues
- Technologie WDR 120 dB
- Résistante à l'eau et à la poussière (IP67)
- Microphone et haut-parleur intégrés, interface audio et alarme
- Compression avancée H.265+

En Bref

Cette caméra de surveillance avancée offre une imagerie haute résolution 8MP avec une analyse IA extrême, permettant une reconnaissance intelligente des cibles humaines et des véhicules alimentée par l'apprentissage profond. Dotée de la véritable technologie WDR à 120 dB, d'une dissuasion active avec des lumières rouges et bleues, d'une résistance à l'eau et à la poussière IP67, d'un microphone et d'un haut-parleur intégrés avec interface audio et d'alarme, et d'une compression avancée H.265+, elle assure une sécurité fiable dans tous les environnements.

Dimensions

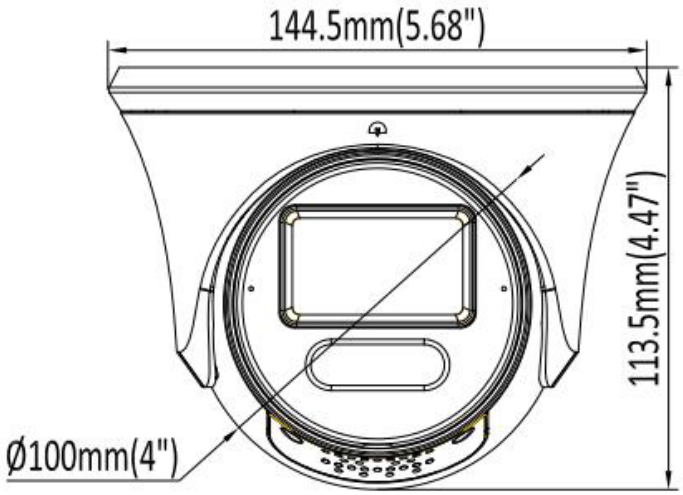

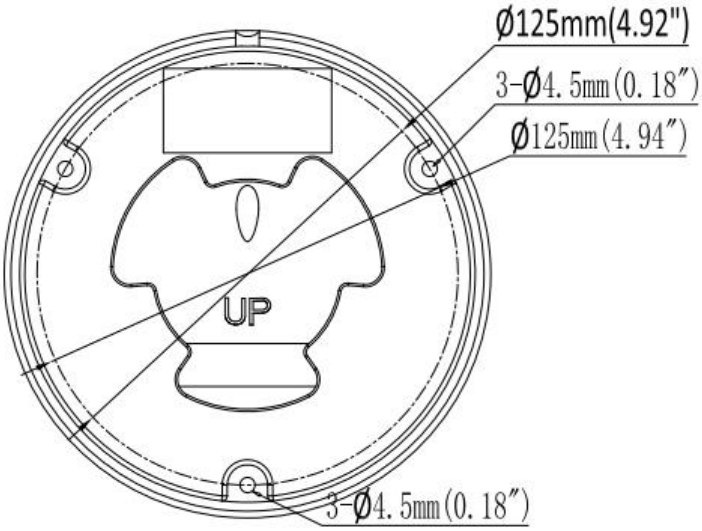

*Design et specifications sont sujets aux changements sans préavis

Fiche Technique

Caméra: LGNXTO4KADWF	
Capteur d'Image	Capteur CMOS à balayage progressif de 1/2.8"
Illumination Minimale	Couleur: 0.003 Lux (F1.6 , AGC Activé), 0 Lux avec IR activé
Illumination Distance	30m / 98.43pi (Lumière IR) 30m / 98.43(Warm Light)
IR Intelligent	Pris en charge
Fonctionnalités intégrées	Microphone intégré, bouton de réinitialisation intégré, avertissement lumineux rouge et bleu, éclairage IR intelligent, illuminateur (lumière chaude)
Fonctionnalités externes	DC12V ± 25%
Angle de vue	Panoramique : 0° ~ 360° Inclinaison : 0° ~ 75° Rotation : 0° ~ 360°
Objectif	
Longueur focale	2.8mm
Ouverture	F1.0
Champ de vision	2.8mm @ F1.0, Horizontal : 105°, Vertical : 56°, Diagonal : 126°
Monture de l'Objectif	M12
Image de la Caméra	
Résolution maximale	8MP (3840 × 2160)
Fréquence d'Images	**Flux Principal**
	50Hz: 20fps 8MP (3840 × 2160), 20fps 6MP (3200 × 1800), 25fps 5MP (3072 × 1728), 25fps 4MP (2560 × 1440), 25fps 1080P (1920 × 1080)
	60Hz: 20fps 8MP (3840 × 2160), 20fps 6MP (3200 × 1800), 30fps 5MP (3072 × 1728), 30fps 4MP (2560 × 1440), 30fps 1080P (1920 × 1080)
	Sous-Flux
	50Hz: 25fps 720P (1280 × 720), 25fps D1 (704 × 576), 25fps CIF (352 × 288) (Default D1)
	60Hz: 30fps 720P (1280 × 720), 30fps D1 (704 × 480), 30fps CIF (352 × 240)
	Troisième Flux
	50Hz: 25fps CIF (352 × 288)
	60Hz: 30fps CIF (352 × 240)
Réglage d'Image	Luminosité / Contraste / Saturation / Teinte / Netteté
Temps d'Obturation	Auto/Manuel, 1/3 ~ 1/100000s
Jour/Nuit	IR Cut filter
Plage Dynamique Étendue	120 dB
Réduction des bruits Numérique	2D/3D DNR
Caractéristiques d'image	Compensation de contre-jour (BLC), compensation des hautes lumières (HLC), région d'intérêt (ROI), rotation

*Design et specifications sont sujets aux changements sans préavis

Fiche Technique

Compression	
Compression Vidéo	H.265+ / H.265/ H.264 +/ H.264 / MJPEG
Code de Profil H.265	Profil Principal
Code de Profil H.264	Profil de base / Profil principal / Profil élevé
Débit Binaire Vidéo	11 Kbps ~ 16 Mbps
Flux triples	Pris en charge
Compression Audio	G.711A, G.711U
Débit Binaire Audio	64 Kbps
Caractéristiques Intelligentes	
Événement de base	Détection de Mouvement, Masquage Vidéo
Événement intelligents	Détection de franchissement de ligne, intrusion de zone, entrée de région, sortie de région (prise en charge du déclenchement d'alarme par types de cibles spécifiés (humains et véhicules), Détection de changement de scène, détection de flou vidéo
Détection de visage	Pris en Charge
Réseau	
Stockage Réseau	NAS (NFS, SMB/CIFS), ANR
Protocoles	TCP/IP, ICMP, HTTP, HTTPS, FTP, DHCP, DNS, DDNS, RTP, RTSP, RTCP, NTP, IGMP, UPnP, SMTP, UPnP-TM, P2P
Compatibilité de système	Onvif (Profile S, Profile G, T), SDK
Securité	Protection par mot de passe, mots de passe complexes, cryptage HTTPS, filtrage des adresses IP, authentification de base et par hachage pour HTTP/HTTPS, TLS 1.1/1.2, WSSE et authentification par hachage pour Open Network Video Interface
Utilisateur	Maximum 40 utilisateurs
Navigateur Web	Vue en direct branché : IE 10, IE 11 Service Locaux: Chrome 57.0+, Firefox 52.0+
Surveillance Mobile	iOS, Android
Matériel	
Interface de Communication	1 port Ethernet RJ45 10M/100M autoadaptatif
Stockage	Jusqu'à 256GB
Audio E/S	1/1
Alarm E/S	1/1
Conforme à la NDAA	Complètement
Général	
Conditions fonctionnelles	-40°C ~ 60°C (-40°F ~ 140°F) Humidité 95% ou moins (sans condensation)
Alimentation	DC12V ± 25% / PoE (802.3 af)
Consommation Énergétique	Moins de 9.5W
Niveau de Protection	IP67
Matériel	Métal
Dimensions	Φ 144.5 × 113.5 mm (Φ 5.68" × 4.47")
Poids brut	1045lb / 2.30g

*Design et specifications sont sujets aux changements sans préavis.

Vous pourriez avoir besoin

XLGNXLB12C
Boîte de jonction
Φ142 mm × 46.5mm

XLGNXPM03
Support sur poteau
Φ170mm × 135.8mm × 43.7mm

XLGNXLB07C
Support mural
Φ136mm × 120mm x 208mm

XLGNXCM700
Support suspendu
Φ116 mm × 734.5 mm

Monture des Accesoires

XLGNXLB12C

XLGNXLB07C

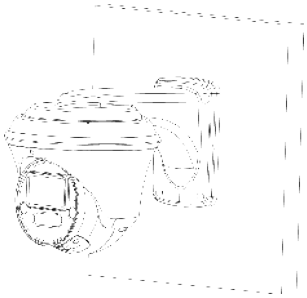

XLGNXLB07C + XLGNXLB12C

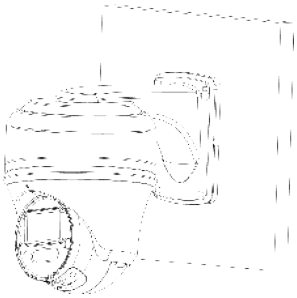

XLGNXLB12C + XLGNXCM700

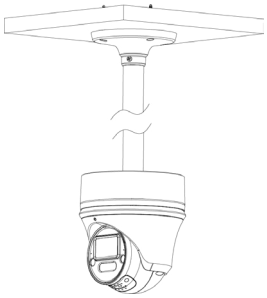

XLGNXPM03

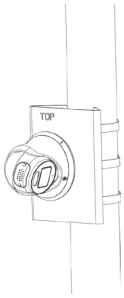

XLGNXPM03 + XLGNXLB12C

XLGNXPM03 + XLGNXLB07C

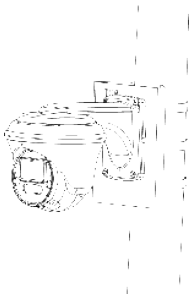

XLGNXPM03 + XLGNXLB12C + XLGNXLB07C

*Design et specifications sont sujets aux changements sans préavis.